女子ダブルスＡクラス

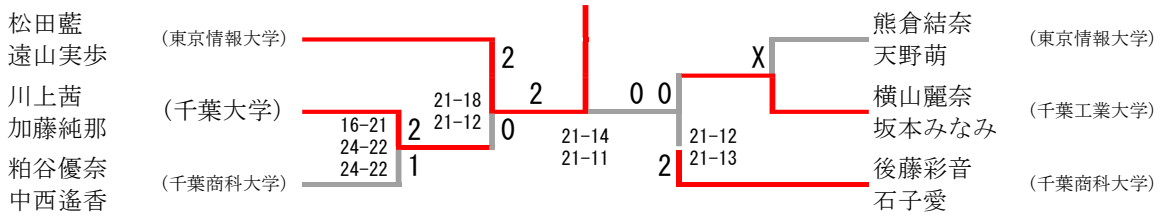
松田藍
遠山実歩
（東京情報大学）
川上茜
加藤純那
（千葉大学）
粕谷優奈
中西遙香
（千葉商科大学）
16-21
24-22
24-22
2
1
21-18
21-12
2
0
2
21-14
21-11
0 0
21-12
21-13
2
X
熊倉結奈
天野萌
（東京情報大学）
横山麗奈
坂本みなみ
（千葉工業大学）
後藤彩音
石子愛
（千葉商科大学）

女子ダブルスＢクラス

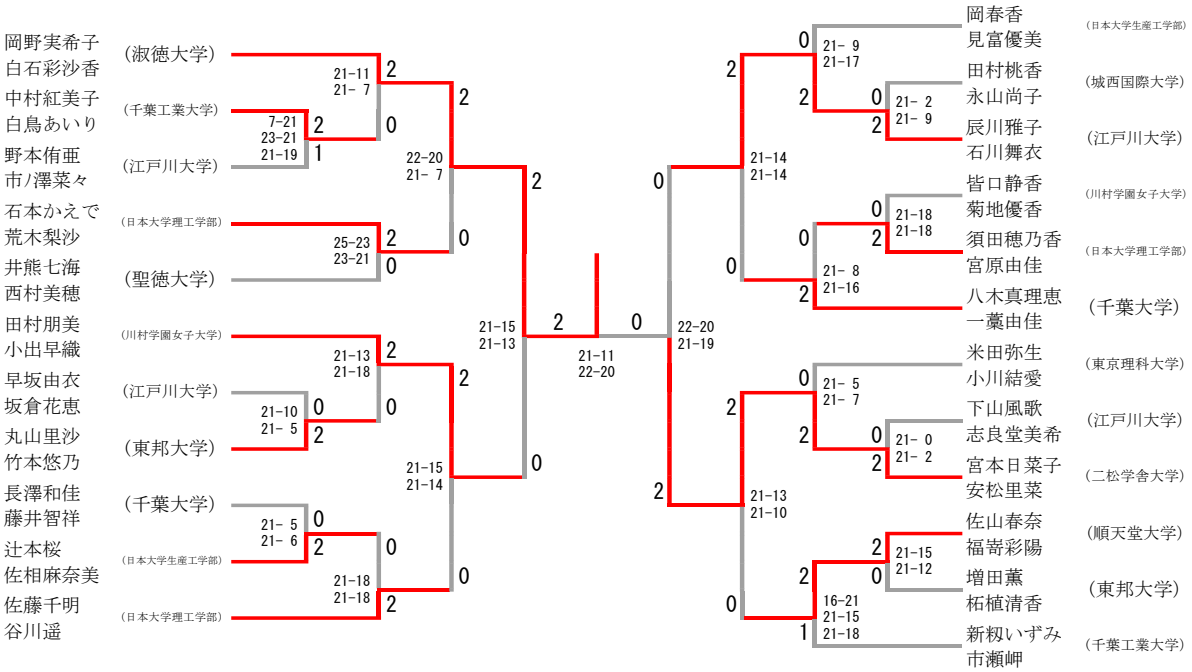
岡野実希子
白石彩沙香
(淑徳大学)
中村紅美子
白鳥あいり
(千葉工業大学)
野本侑亜
市ノ澤菜々
(江戸川大学)
石本かえで
荒木梨沙
(日本大学理工学部)
井熊七海
西村美穂
(聖徳大学)
田村朋美
小出早織
(川村学園女子大学)
早坂由衣
坂倉花恵
(江戸川大学)
丸山里沙
竹本悠乃
(東邦大学)
長澤和佳
藤井智祥
(千葉大学)
辻本桜
佐相麻奈美
(日本大学生産工学部)
佐藤千明
谷川遥
(日本大学理工学部)
21-11
21- 7
7-21
23-21
21-19
22-20
21- 7
25-23
23-21
21-15
21-13
21-13
21-18
21-10
21- 5
21-15
21-14
21- 5
21- 6
21-18
21-18
21-11
22-20
22-20
21-19
21-14
21-14
21- 9
21-17
21- 2
21- 9
21-18
21-18
21- 8
21-16
21-13
21-10
21- 5
21- 7
21- 0
21- 2
21-15
21-12
16-21
21-15
21-18
岡春香
見富優美
(日本大学生産工学部)
田村桃香
永山尚子
(城西国際大学)
辰川雅子
石川舞衣
(江戸川大学)
皆口静香
菊地優香
(川村学園女子大学)
須田穂乃香
宮原由佳
(日本大学理工学部)
八木真理恵
一藁由佳
(千葉大学)
米田弥生
小川結愛
(東京理科大学)
下山風歌
志良堂美希
(江戸川大学)
宮本日菜子
安松里菜
(二松学舎大学)
佐山春奈
福嵜彩陽
(順天堂大学)
増田薫
柘植清香
(東邦大学)
新籾いずみ
市瀬岬
(千葉工業大学)