男子ダブルスＡクラス

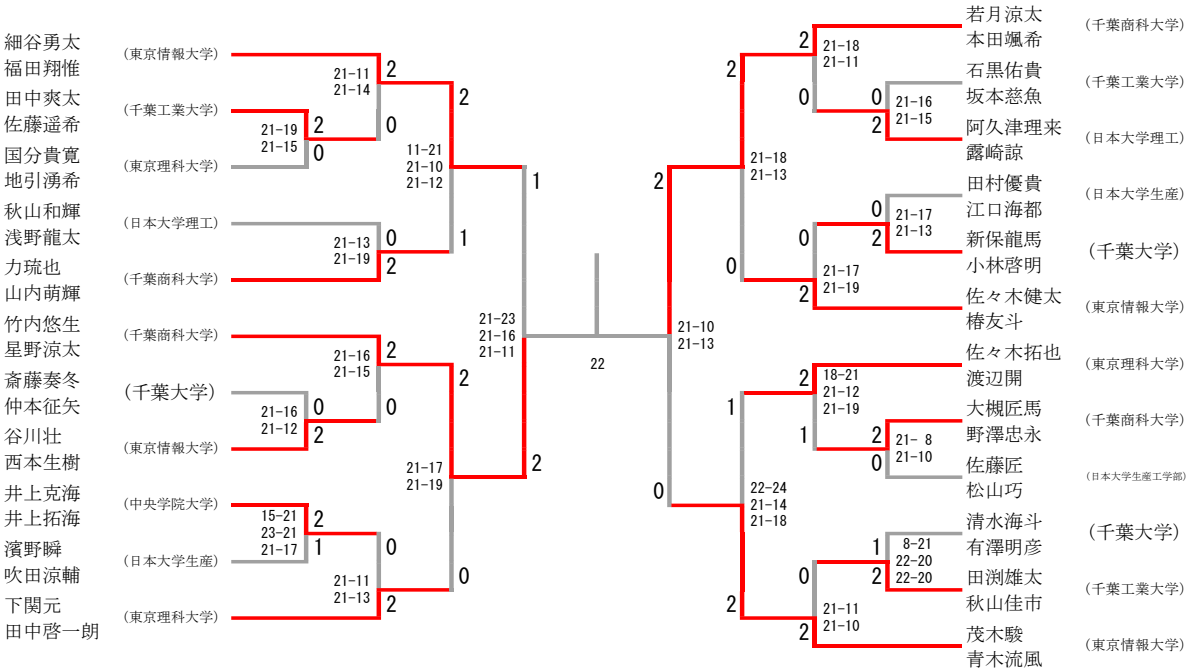
細谷勇太
福田翔惟
(東京情報大学)
田中爽太
佐藤遥希
(千葉工業大学)
国分貴寛
地引湧希
(東京理科大学)
秋山和輝
浅野龍太
(日本大学理工)
力琉也
山内萌輝
(千葉商科大学)
竹内悠生
星野涼太
(千葉商科大学)
斎藤奏冬
仲本征矢
(千葉大学)
谷川壮
西本生樹
(東京情報大学)
井上克海
井上拓海
(中央学院大学)
濱野瞬
吹田涼輔
(日本大学生産)
下関元
田中啓一朗
(東京理科大学)
若月涼太
本田颯希
(千葉商科大学)
石黒佑貴
坂本慈魚
(千葉工業大学)
阿久津理来
露崎諒
(日本大学理工)
田村優貴
江口海都
(日本大学生産)
新保龍馬
小林啓明
(千葉大学)
佐々木健太
椿友斗
(東京情報大学)
佐々木拓也
渡辺開
(東京理科大学)
大槻匠馬
野澤忠永
(千葉商科大学)
佐藤匠
松山巧
(日本大学生産工学部)
清水海斗
有澤明彦
(千葉大学)
田渕雄太
秋山佳市
(千葉工業大学)
茂木駿
青木流風
(東京情報大学)
21-11 21-14
21-19 21-15
21-13 21-19
11-21 21-10 21-12
21-16 21-15
21-16 21-12
21-17 21-19
15-21 23-21 21-17
21-11 21-13
21-23 21-16 21-11
22
21-10 21-13
21-18 21-11
21-16 21-15
21-18 21-13
21-17 21-13
21-17 21-19
18-21 21-12 21-19
21- 8 21-10
22-24 21-14 21-18
8-21 22-20 22-20
21-11 21-10

男子ダブルスＢクラス

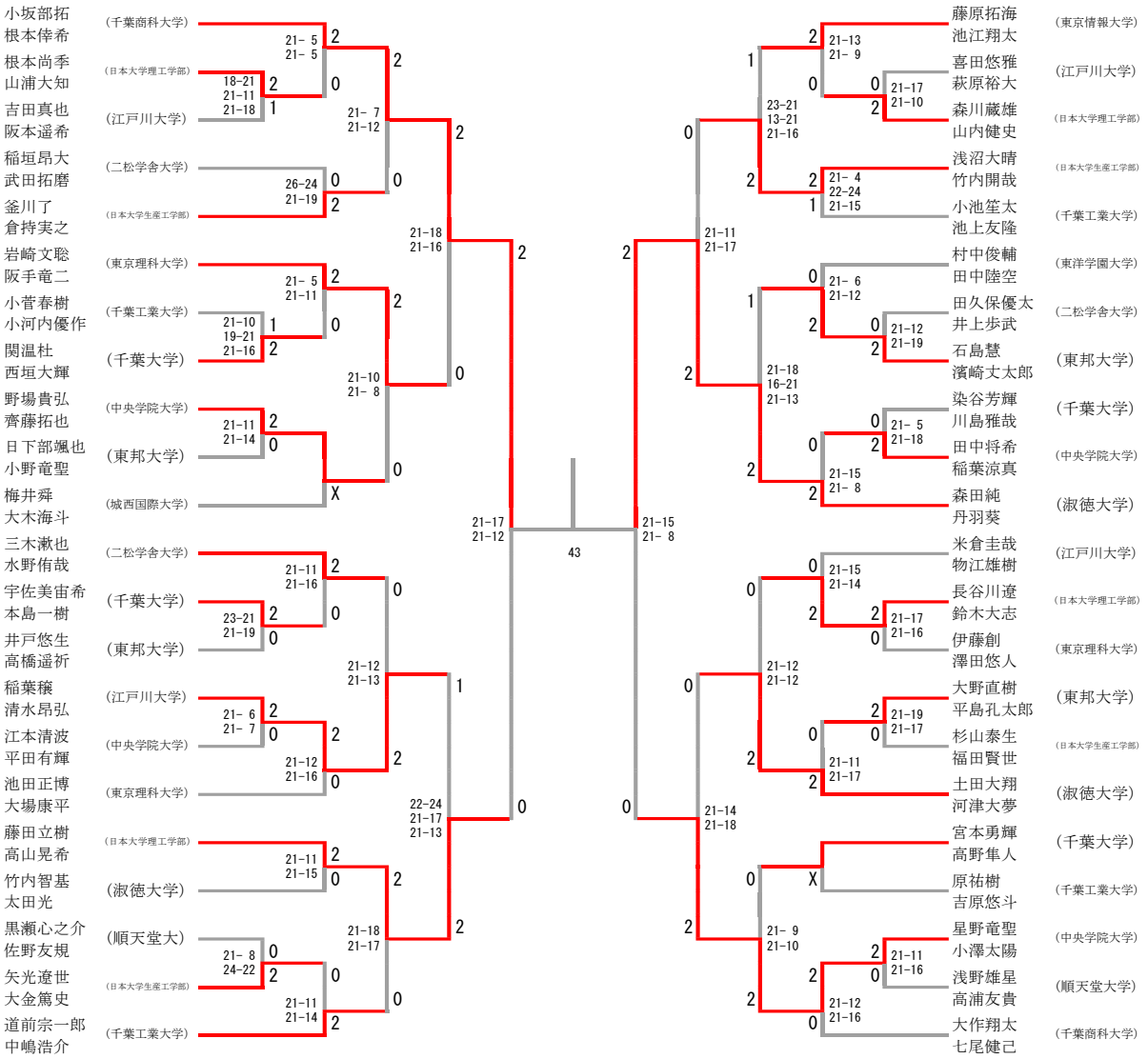
小坂部拓 根本倖希 (千葉商科大学)
根本尚季 山浦大知 (日本大学理工学部)
吉田真也 阪本遥希 (江戸川大学)
稲垣昂大 武田拓磨 (二松学舎大学)
釜川了 倉持実之 (日本大学生産工学部)
岩崎文聡 阪手竜二 (東京理科大学)
小菅春樹 小河内優作 (千葉工業大学)
関温杜 西垣大輝 (千葉大学)
野場貴弘 齊藤拓也 (中央学院大学)
日下部颯也 小野竜聖 (東邦大学)
梅井舜 大木海斗 (城西国際大学)
三木漱也 水野侑哉 (二松学舎大学)
宇佐美宙希 本島一樹 (千葉大学)
井戸悠生 高橋遥祈 (東邦大学)
稲葉穣 清水昂弘 (江戸川大学)
江本清波 平田有輝 (中央学院大学)
池田正博 大場康平 (東京理科大学)
藤田立樹 高山晃希 (日本大学理工学部)
竹内智基 太田光 (淑徳大学)
黒瀬心之介 佐野友規 (順天堂大)
矢光遼世 大金篤史 (日本大学生産工学部)
道前宗一郎 中嶋浩介 (千葉工業大学)
21- 5 21- 5
18-21 21-11 21-18
26-24 21-19
21- 7 21-12
21-18 21-16
21- 5 21-11
21-10 19-21 21-16
21-10 21- 8
21-11 21-14
21-11 21-16
23-21 21-19
21-12 21-13
21- 6 21- 7
21-12 21-16
21-11 21-15
21- 8 24-22
21-18 21-17
21-11 21-14
22-24 21-17 21-13
21-17 21-12
43
21-15 21- 8
21-11 21-17
21-14 21-18
21-13 21- 9
23-21 13-21 21-16
21-17 21-10
21- 4 22-24 21-15
21- 6 21-12
21-18 16-21 21-13
21-12 21-19
21- 5 21-18
21-15 21- 8
21-15 21-14
21-12 21-12
21-17 21-16
21-19 21-17
21-11 21-17
21- 9 21-10
21-11 21-16
21-12 21-16
藤原拓海 池江翔太 (東京情報大学)
喜田悠雅 萩原裕大 (江戸川大学)
森川蔵雄 山内健史 (日本大学理工学部)
浅沼大晴 竹内開哉 (日本大学生産工学部)
小池笙太 池上友隆 (千葉工業大学)
村中俊輔 田中陸空 (東洋学園大学)
田久保優太 井上歩武 (二松学舎大学)
石島慧 濱崎丈太郎 (東邦大学)
染谷芳輝 川島雅哉 (千葉大学)
田中将希 稲葉涼真 (中央学院大学)
森田純 丹羽葵 (淑徳大学)
米倉圭哉 物江雄樹 (江戸川大学)
長谷川遼 鈴木大志 (日本大学理工学部)
伊藤創 澤田悠人 (東京理科大学)
大野直樹 平島孔太郎 (東邦大学)
杉山泰生 福田賢世 (日本大学生産工学部)
土田大翔 河津大夢 (淑徳大学)
宮本勇輝 高野隼人 (千葉大学)
原祐樹 吉原悠斗 (千葉工業大学)
星野竜聖 小澤太陽 (中央学院大学)
浅野雄星 高浦友貴 (順天堂大学)
大作翔太 七尾健己 (千葉商科大学)