男子シングルスＡクラス

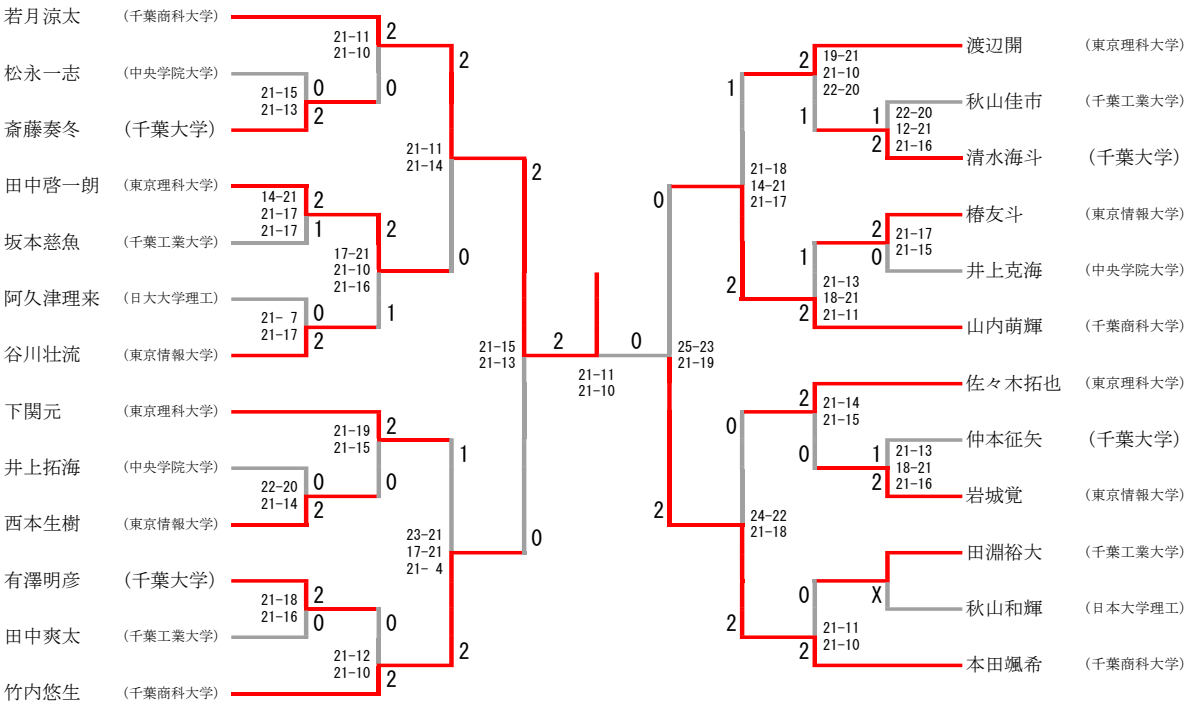
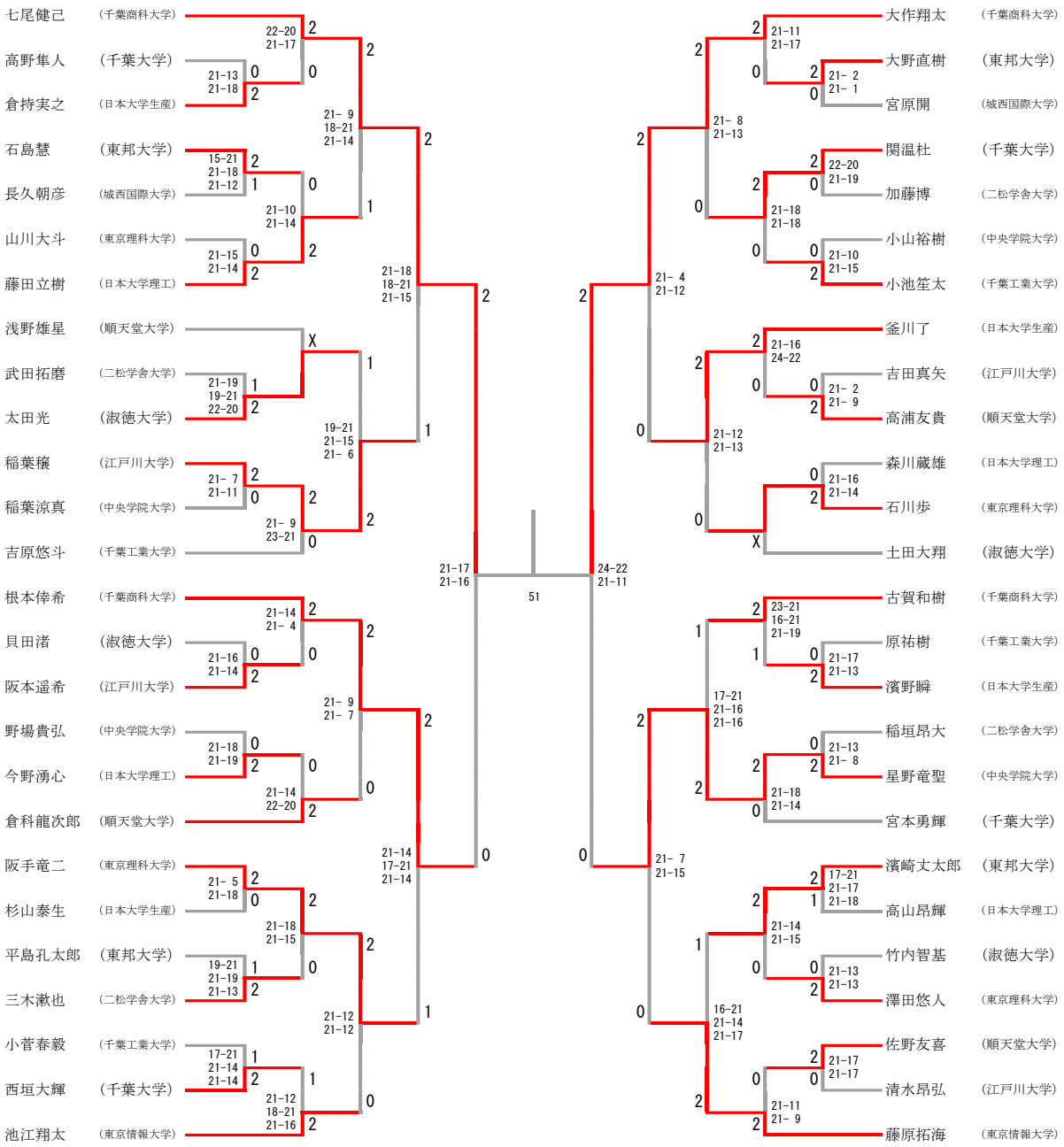
男子シングルスＢクラス