女子ダブルスＡクラス

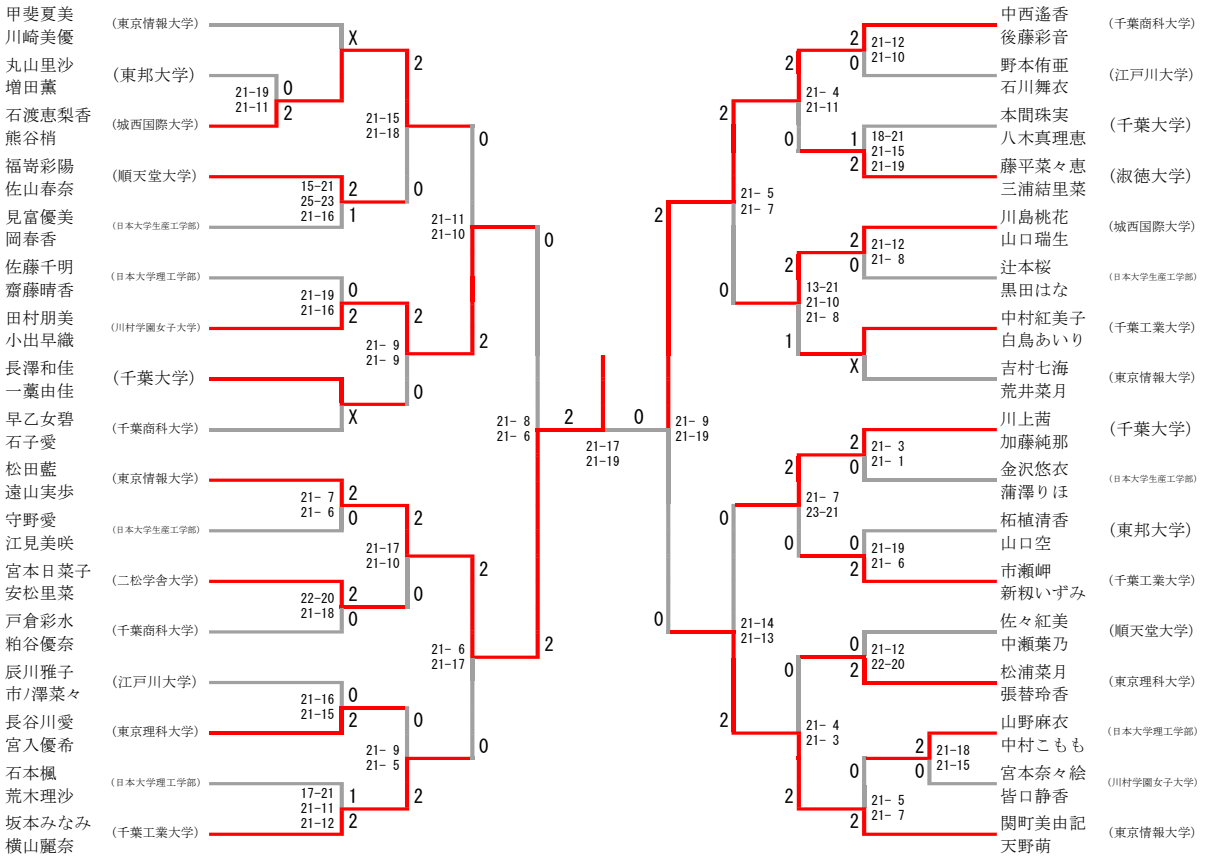
甲斐夏美 川崎美優 (東京情報大学)
丸山里沙 増田薫 (東邦大学)
石渡恵梨香 熊谷梢 (城西国際大学)
福嵜彩陽 佐山春奈 (順天堂大学)
見富優美 岡春香 (日本大学生産工学部)
佐藤千明 齋藤晴香 (日本大学理工学部)
田村朋美 小出早織 (川村学園女子大学)
長澤和佳 一藁由佳 (千葉大学)
早乙女碧 石子愛 (千葉商科大学)
松田藍 遠山実歩 (東京情報大学)
守野愛 江見美咲 (日本大学生産工学部)
宮本日菜子 安松里菜 (二松学舎大学)
戸倉彩水 粕谷優奈 (千葉商科大学)
辰川雅子 市ノ澤菜々 (江戸川大学)
長谷川愛 宮入優希 (東京理科大学)
石本楓 荒木理沙 (日本大学理工学部)
坂本みなみ 横山麗奈 (千葉工業大学)
中西遙香 後藤彩音 (千葉商科大学)
野本侑亜 石川舞衣 (江戸川大学)
本間珠実 八木真理恵 (千葉大学)
藤平菜々恵 三浦結里菜 (淑徳大学)
川島桃花 山口瑞生 (城西国際大学)
辻本桜 黒田はな (日本大学生産工学部)
中村紅美子 白鳥あいり (千葉工業大学)
吉村七海 荒井菜月 (東京情報大学)
川上茜 加藤純那 (千葉大学)
金沢悠衣 蒲澤りほ (日本大学生産工学部)
柘植清香 山口空 (東邦大学)
市瀬岬 新籾いずみ (千葉工業大学)
佐々紅美 中瀬葉乃 (順天堂大学)
松浦菜月 張替玲香 (東京理科大学)
山野麻衣 中村こもも (日本大学理工学部)
宮本奈々絵 皆口静香 (川村学園女子大学)
関町美由記 天野萌 (東京情報大学)